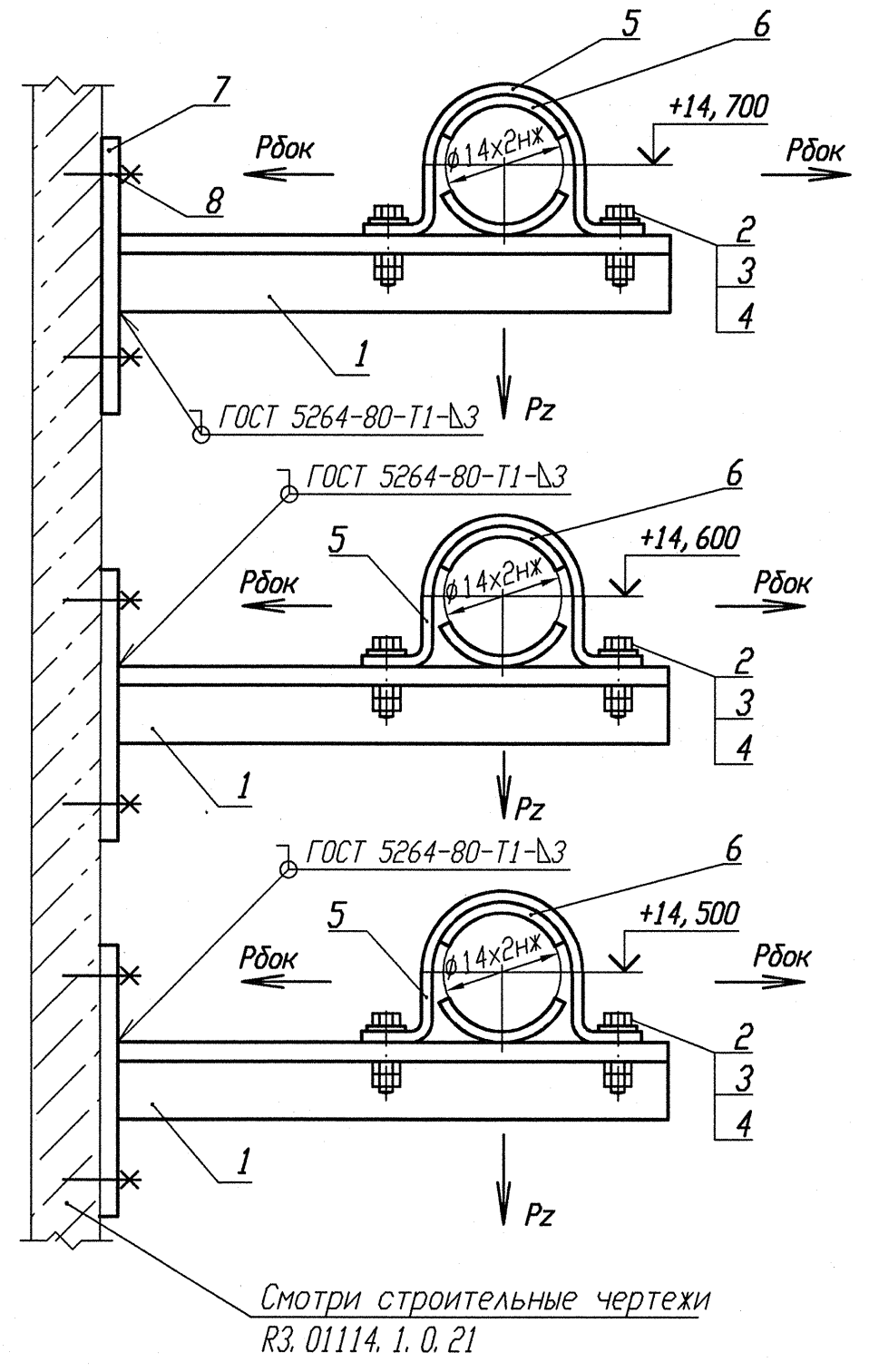

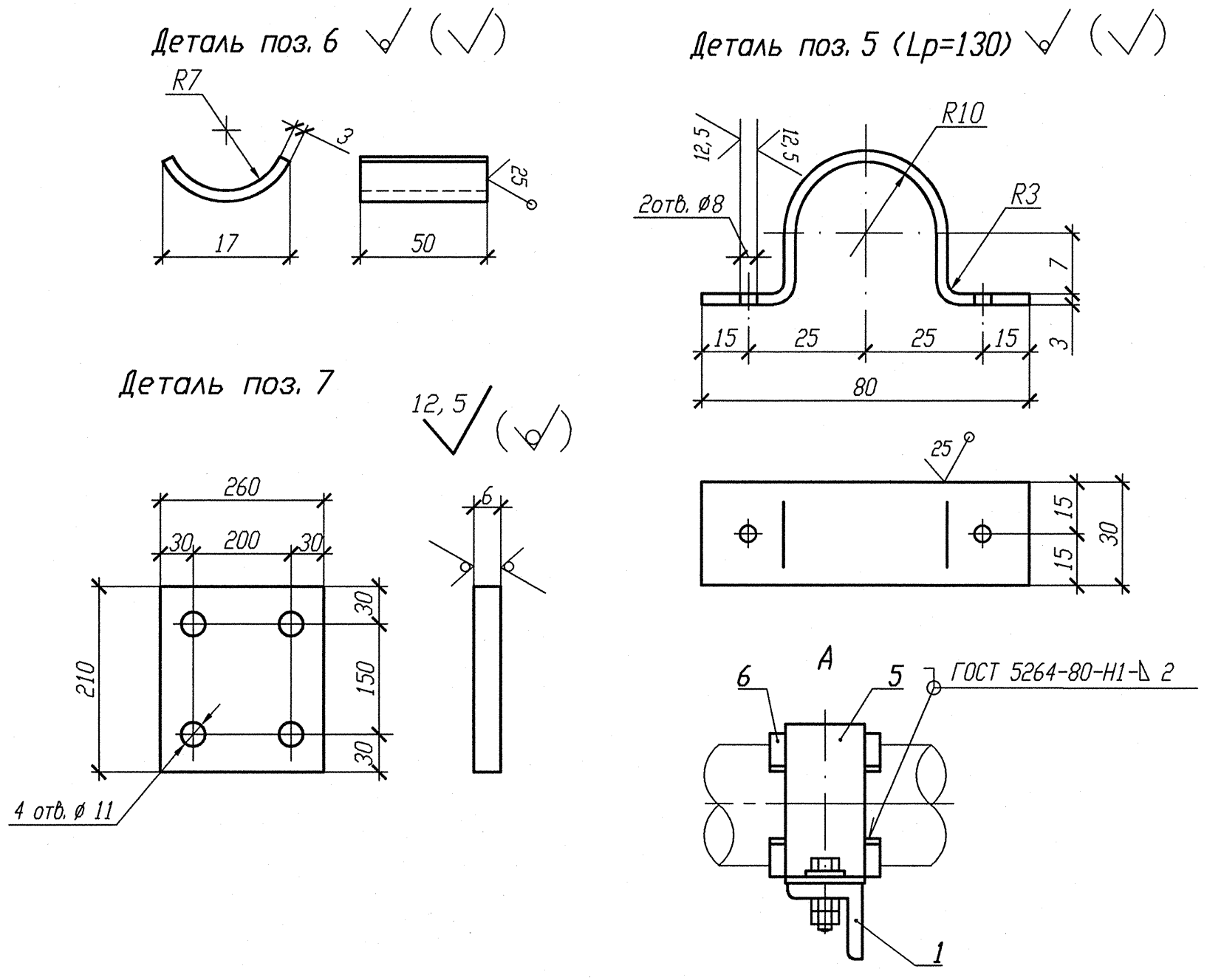

Номер опоры	3TV10Y148	3TV10Y150	3TV10Y158
Нагрузка на опору Pz(кН)	0, 088	0, 090	0, 089
Нагрузка на опору Pбок(кН)	0, 026	0, 026	0, 027
Отметка опоры	+14, 700	+14, 600	+14, 500

1 Привязку опоры смотри изометрический чертеж 3TV11Z06, 3TV11Z39, 3TV11Z41.
2 Сварку производить по ГОСТ 5264-80.
3 Отметка трубопровода подлежит уточнению в соответствии с уклоном трубопровода.
4 Максимальная нагрузка на опору Р дана с учетом сейсмического воздействия.
5 Спецификация составлена на три опоры.
6 Изготовить один комплект.

Спецификация деталей

Поз.	Обозначение	Наименование	Кол.	Материал	Масса, кг ед.	Масса, кг общ.	Примечание
1	ГОСТ 8509-93	Уголок В 35х35х4 l=360	3	Ст 3 пс 2-св ГОСТ 535-2005	0, 756	2, 268	
2	ГОСТ 7798-70	Болт М6-6gх30. 56. 35	6	35 ГОСТ 1050-88	0, 009	0, 054	
3	ГОСТ 11371-78	Шайба А. 6х2. 02. Ст3пс	6	ОК360В-2-IV-Ст3пс ГОСТ 16523-97	0, 0014	0, 0084	
4	ГОСТ 5915-70	Гайка М6-6Н. 8. 35	12	35 ГОСТ 1050-88	0, 0026	0, 0312	
5	БК-1998784	Полухомут Б-ПН-3х130х30	3	ОК360В-4-IV-Ст3сп-св ГОСТ 16523-97	0, 08	0, 24	
6	БК-1998785	Прокладка Б-ПН-3х22х50	6	12Х18Н10Т-М4г ГОСТ 5582-75	0, 03	0, 18	
7	ГОСТ 19903-74	Лист Б-ПН 6х210х260	3	Ст 3 сп 5-св ГОСТ 14637-89	2, 5717	7, 715	
8	ГОСТ 28778-90	Болт БСР 10х100 У3	12	Сборный	0, 0906	1, 0872	
	ГОСТ 2246-70	Проволока		СВ-04Х19Н11М3		-	
	ГОСТ 9467-75	Электроды		УОНИИ 13/45		-	
				Итого:		11, 584	

АРХИВНЫЙ ЭКЗЕМПЛЯР

Инв. N подл. R3. 03732. 1. 0. 13
Лист 130

Изм.	Кол. уч.	Лист	Ндок.	Подпись	Дата
Инж. 2к.		Случевская			12.02
Пров. инж. 1к.		Швабинский			12.02
Пров. вед. инж.		Махотина			12.02
Н. контр.		Краснояров			13.02

R3. TV10. 3095. 013. 03. 00. 048

Ростовская АЭС Блок 3

Реакторное отделение
Герметичная часть
Трубопроводы отбора проб
Pp больше 2. 2 МПа

Стадия	Лист	Листов
Р		1

Опора скользящая направляющая
3TV10Y148, 3TV10Y150, 3TV10Y158

ОАО "НИАЭП" 2013

Инв. N подл. R3. 03732. 1. 0. 13 | Подп. и дата 12.03.13 | Взам. инв. N